RU

СОКОВЫЖИМАЛКА - ЦЕНТРИФУГА

ИНСТРУКЦИЯ ПО ЭКСПЛУАТАЦИИ И ОБСЛУЖИВАНИЮ

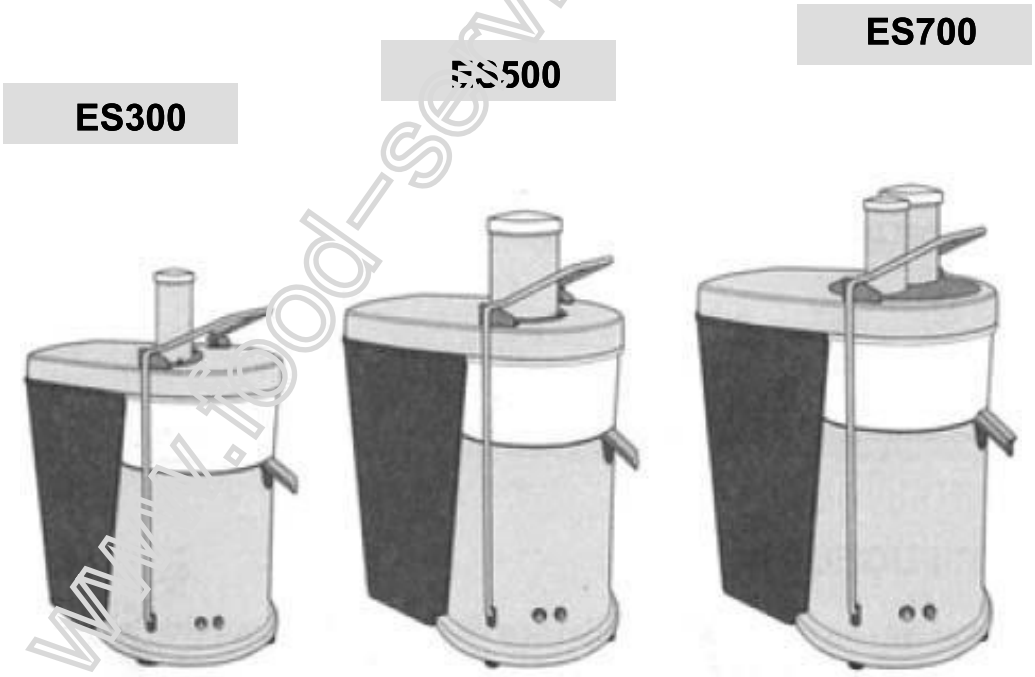

www.tod-service.com.ua

СОКОВЫЖИМАЛКА - ЦЕНТРИФУГА

Этот аппарат является профессиональной соковыжималкой для приготовления фруктовых и овощных соков с автоматическим выбросом жома.

Как все электробытовые приборы, соковыжималка должна использоваться с особой осторожностью, чтобы не допустить ранений персонала и повреждений аппарата.

Поэтому, прежде чем использовать аппарат, необходимо тщательно прочитать эту инструкцию по эксплуатации и следовать рекомендациям по технике безопасности.

Не используйте аппарат, если вы должным образом не ознакомились с инструкцией по эксплуатации и не поняли её!

www.food-service.com.ua

СОКОВЫЖИМАЛКА - ЦЕНТРИФУГА

Основные части (рис. 1 - рис. 2)

1 Корпус двигателя
2 Бачок
3 Носик
4 Крышка
5 Рукоятка замка
6 Пестик (толкатель продукта)
7 Загрузочный лоток
8 Контейнер для жома
9 Сито
10 Сепарат. кольцо (отделитель жома) *
11 Тёрочный диск
12 Кнопка пуска
13 Кнопка эл. питания ВКЛ. - ВЫКЛ. (I-O)
14 Вал двигателя
15 Приводной диск

* Нестандартное оборудование на всех моделях

www.food-service.com.ua

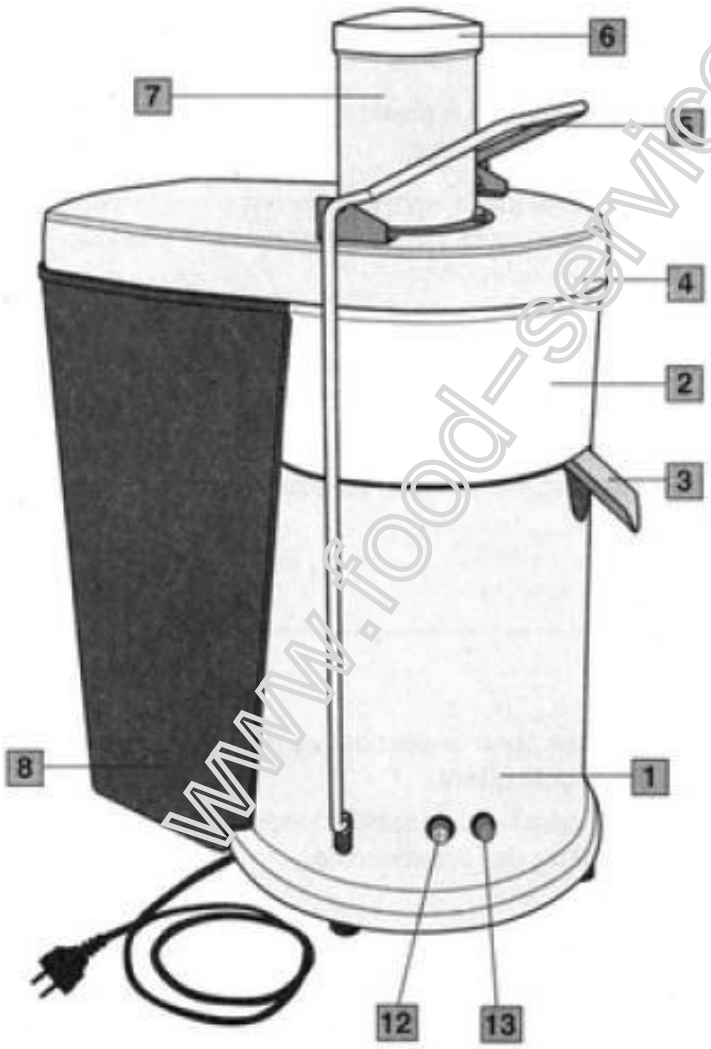

Рис. 1

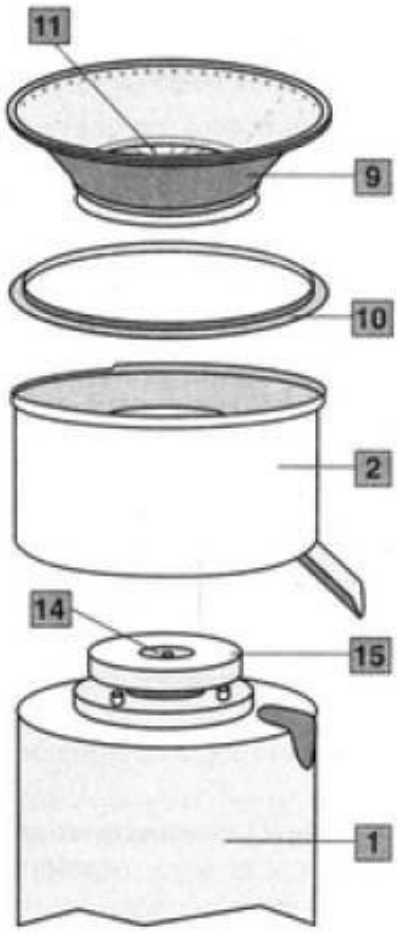

Рис. 2

Модель **ES500** с загрузочным лотком Ø 75 мм

Модель **ES700** с двойным загрузочным лотком Ø 50 - Ø 75 мм

Модель **ES300** с загрузочным лотком Ø 50 мм

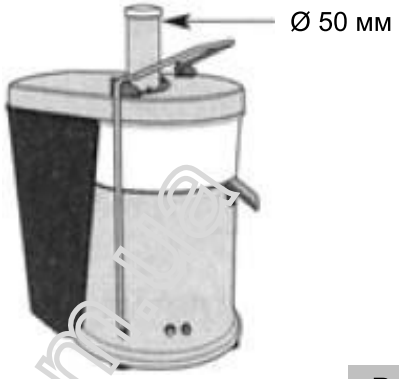

Рис. 3

Модель **ES500** с загрузочным лотком Ø 75 мм

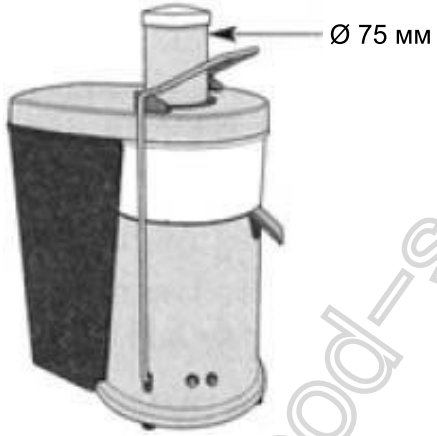

Модель **ES500S** с загрузочным лотком Ø 50 мм

Рис. 4

www.food-service.com.ua

ПРАВИЛА ТЕХНИКИ БЕЗОПАСНОСТИ
ОБЩИЕ ПОЛОЖЕНИЯ

1. Внимательно прочитайте нижеследующие инструкции, прежде чем использовать аппарат.
2. Установка и обслуживание должны осуществляться только специализированным персоналом.
3. Этот аппарат предназначен для профессиональной эксплуатации, поэтому он должен использоваться только взрослыми и квалифицированными людьми.

   ЕСЛИ ВБЛИЗИ АППАРАТА НАХОДЯТСЯ ДЕТИ, ЗА НИМИ НЕОБХОДИМ СТРОГИЙ КОНТРОЛЬ.
4. **Никогда** не используйте этот аппарат для других целей, кроме получения сока из нарезанных фруктов и овощей. Любое другое применение – опасно.

5. Работайте всегда в безопасных условиях: не используйте аппарат, если у вас влажные руки или ноги. **Не используйте его на открытом воздухе**.
6. Сохраняйте оригинальную упаковку для возможного будущего использования. Она наиболее приспособлена для предохранения аппарата от повреждений во время транспортировки.
7. При пожаре используйте огнетушители на основе углекислого газа (CO_2). Не используйте жидкостные или порошковые огнетушители.
8. **Никогда** не погружайте аппарат в воду!
9. Строго запрещается разбирать аппарат или пытаться каким бы то ни было образом вмешаться в его внутреннюю часть.
10. Всегда отключайте аппарат от розетки электропитания перед выполнением любой операции по обслуживанию или чистке и когда он не используется.
11. **Никогда** не тяните аппарат за шнур, чтобы переместить его. **Никогда** не вынимайте вилку из розетки, натягивая шнур или касаясь её влажными руками.

Если шнур поврежден, он должен быть заменен Уполномоченным Центром Обслуживания.

12. **БУДЬТЕ ВНИМАТЕЛЬНЫ**, чтобы в сите аппарата никогда не оказались столовые приборы, предметы из металла или другого твёрдого материала, поскольку это опасно и может стать причиной повреждений.
13. Во время какой либо операции обслуживания, включая распаковку аппарата, не держите и не поднимайте аппарат за рукоятку замка крышки соковыжималки.
14. Во время операций чистки осторожно обращайтесь с ситом, чтобы не нарушить его центровку и не снизить эксплуатационные показатели аппарата.
15. **Никогда не** используйте аппарат, если он повреждён или соединения его частей ослабли. Немедленно свяжитесь с Уполномоченным Центром Обслуживания.
16. **Не** заталкивайте фрукты или овощи в загрузочный лоток пальцами. Всегда используйте имеющийся в оснастке пестик.
17. **Не** касайтесь острых зубьев тёрочного диска.
18. **Не** загружайте в соковыжималку фрукты, имеющие косточки (например, персики, абрикосы, и т.д.), предварительно не удалив **косточки**.
19. В модели с двумя загрузочными лотками **никогда не вставляйте** пестик Ø 50 мм в лоток Ø 75 мм.

ПРЕДУПРЕЖДЕНИЕ: НЕ ВСТАВЛЯЙТЕ ВНУТРЬ ЗАГРУЗОЧНОГО ЛОТКА ПАЛЬЦЫ ИЛИ ЧТО-ЛИБО ИНОЕ ПОМИМО ПЕСТИКА, ПРИЛАГАЕМОГО К УСТОЙСТВУ. ЧТОБЫ ПРОТАЛКИВАТЬ ФРУКТЫ К ВРАЩАЮЩЕМУСЯ ТЁРОЧНОМУ ДИСКУ ВСЕГДА ИСПОЛЬЗУЙТЕ ПРИЛАГАЕМЫЙ ПЕСТИК.

СОХРАНЯЙТЕ ЭТОТ СБОРНИК ИНСТРУКЦИЙ!

www.food-service.com.ua

УСТАНОВКА

При установке аппарата строго придерживайтесь **правил техники безопасности**, которые описаны выше и далее.

1. Убедитесь, что напряжение в сети электропитания соответствует указанному на заводской табличке аппарата, и чтобы электрическая система была заземлена и оборудована дифференциальным выключателем.
2. Выберите для аппарата **СУХОЕ ЗАЩИЩЁННОЕ** место, вдали от водных распылений или брызг, источников тепла, открытого пламени и легковоспламеняющихся материалов.
   Установите аппарат на **ровной устойчивой горизонтальной поверхности**, где он не мог бы опрокинуться.
3. Убедитесь, что выключатель на аппарате находится в положении "OFF" (ВЫКЛ.) и подключите кабель электропитания к розетке, защищённой термомагнитным выключателем или плавкими предохранителями.
   Не используйте переходники и многоконтактные штепсельные вилки.
4. Растяните кабель электропитания аппарата на всю длину. **Не допускайте** его прохождения по острым граням или горячим поверхностям. **Не допускайте** контакта кабеля с маслом. **Не допускайте**, чтобы кабель электропитания свободно свисал с поверхности (с прилавка), на котором стоит аппарат.
5. Для более удобного использования рекомендуется поместить аппарат на столе или на рабочей поверхности таким образом, чтобы носик выхода сока и кнопки управления находились справа от пользователя (рекомендуемая высота рабочей поверхности от уровня пола 90 см, которую следует подогнать под рост пользователя).

ИСПОЛЬЗОВАНИЕ

⚠ Убедитесь, что поверхность стола и опор соковыжималки чисты, чтобы гарантировать максимальное сцепление поверхностей.

⚠ **Перед первым использованием**: промойте в проточной воде все части, которые будут соприкасаться с пищей: лоток, крышку, сито, бачок, контейнер для жома и сепараторное кольцо *. (как снять различные части см. рис. 8 и рис. 9).

* Нестандартное оборудование на всех моделях.

⚠ **Совет**: чтобы свести к минимуму процедуру чистки, советуем поместить в контейнер для жома биологически разрушаемый пластиковый пакет таким образом, чтобы он облегал внутреннюю часть контейнера, и отогнутым краем удерживался на верхней и наружной части контейнера (см. рис. 5). Используя этот метод, по окончанию работы аппарата, отходы можно выбрасывать непосредственно в ёмкость для биологически разрушаемых отходов.

1 Вымойте фрукты или овощи, которые собираетесь использовать.
ПРИМЕЧАНИЕ: Многие виды фруктов и овощей, например, яблоки, морковь и огурцы, могут проходить через загрузочный лоток целиком, поэтому нет необходимости разрезать их на части. Когда Вы готовите сок из моркови, советуем загружать морковь толстым концом вперёд, или разрезать её на два - три куска.
На моделях, имеющих загрузочный лоток Ø 50 мм, для приготовления морковного сока используйте именно этот лоток, и, чтобы оптимизировать производительность, покрошите корнеплоды на более мелкие части.

2 Убедитесь, чтобы соковыжималка - центрифуга была правильно собрана. Перед каждым использованием следует проверить, чтобы сито было полностью очищено.

3 Убедитесь, чтобы кнопка "ON-OFF" (ВКЛ. - ВЫКЛ.) находилась в положении "OFF" (ВЫКЛ.), и чтобы рукоятка замка крышки соковыжималки была замкнута на крышке.

www.food-service.com.ua

4 Поставьте под носик бачка сосуд.

5 Включите аппарат, установив кнопку "ON-OFF” (ВКЛ. - ВЫКЛ.) в положение "ON" (ВКЛ.).

6 Включите двигатель, нажав на кнопку пуска.

7 При работающем двигателе произведите закладку фруктов и/или овощей через загрузочный лоток. Используя пестик, не прилагая чрезмерного усилия, постепенно проталкивайте фрукты и/или овощи на дно загрузочного лотка к вращающемуся тёрочному диску (см. рис. 6). Чтобы получать больше сока, пестик толкайте всегда медленно.

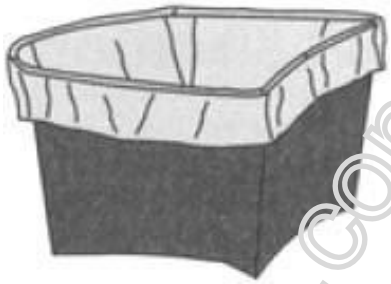

Рис. 5

www.food-service.com.ua

⚠ **НИКОГДА НЕ ИСПОЛЬЗУЙТЕ ПАЛЬЦЫ, ЧТОБЫ ПРОТОЛКНУТЬ ФРУКТЫ И/ИЛИ ОВОЩИ ВНИЗ ЗАГРУЗОЧНОГО ЛОТКА ИЛИ ЧТОБЫ ПОЧИСТИТЬ ЛОТОК. ВСЕГДА ИСПОЛЬЗУЙТЕ ПРИЛАГАЕМЫЙ ПЕСТИК.**

8 Сок будет вытекать из носика в помещённый под ним сосуд. Отделённый жом будет собираться в контейнере для жома.

9 Аппарат можно использовать, пока сосуд не наполнится соком или пока не кончатся все приготовленные для переработки фрукты или овощи. Однако необходимо следить за уровнем жома в контейнере для жома.

10 Выключите двигатель, переведя кнопку в положение "OFF” (ВЫКЛ.).

Примечание: Всегда ждите, пока двигатель не прибыл в полный ограничитель прежде, чем отцепить руку захвата.

⚠ **Никогда не используйте рукоятку замка крышки для выключения аппарата**. Это может привести к износу предохранительных устройств (предохранительного микровыключателя и тормоза двигателя).

11 Когда аппарат не используется, рукоятка замка крышки соковыжималки должна находиться в зацеплении с крышкой, а кнопка "ON-OFF” (ВКЛ. - ВЫКЛ.) – в положении "OFF" (ВЫКЛ.).

⚠ Во время переработки продуктов на аппарате контролируйте уровень жома в контейнере для жома (при выключенном двигателе). Количество фруктов или овощей, которые могут быть переработаны до достижения максимального уровня в контейнере для жома, зависит от типа используемых фруктов или овощей.

⚠ Если во время работы аппарата засорение происходит раньше, чем контейнер для жома заполнится жомом, необходимо выключить аппарат и выяснить причину засорения.

ПРИМЕЧАНИЕ! Контейнер для жома можно опустошить во время использования соковыжималки - центрифуги, выключив её, и затем аккуратно сняв контейнер. (Контейнер для жома нужно установить на место, прежде чем снова включить соковыжималку).

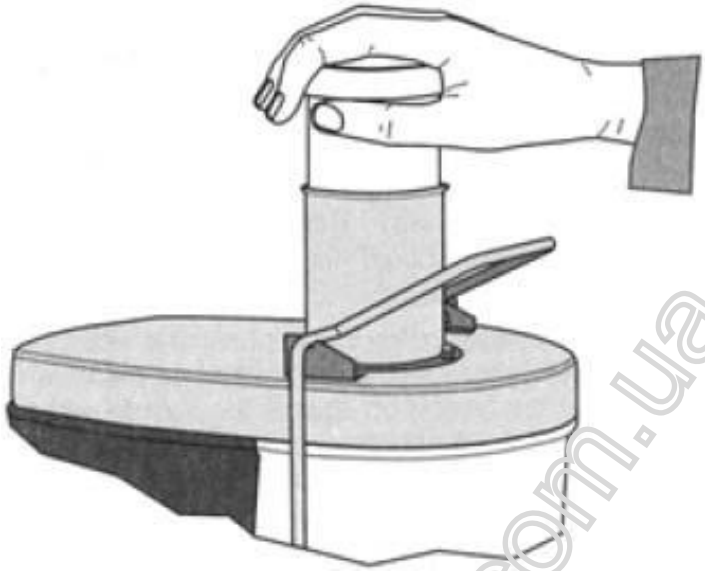

Рис. 6

ЧИСТКА И ОБСЛУЖИВАНИЕ

Совет: чтобы свести к минимуму процедуру чистки, советуем поместить в контейнер для жома биологически разрушаемый пластиковый пакет таким образом, чтобы он облегал внутреннюю часть контейнера, и отогнутым краем удерживался на верхней и наружной части контейнера (см. рис. 5). Используя этот метод, по окончанию работы аппарата, отходы можно выбрасывать непосредственно в ёмкость для биологически разрушаемых отходов.

⚠ **Перед любой операцией чистки нужно выключить аппарат /"OFF" (ВЫКЛ.)/ и вынуть штепсельную вилку аппарата из розетки (или отключить розетку).**

Содержание аппарата в чистоте и порядке гарантирует отличное качество получаемого сока и долгий срок службы самого аппарата. Поэтому после каждого использования необходимо чистить сито, бачок, крышку соковыжималки, контейнер для жома, сепараторное кольцо (отделитель жома)* и пестик (толкатель продукта), чтобы остатки продукта не засыхали и не засоряли аппарат.

- **Для чистки корпуса двигателя** используйте ткань, увлажнённую водой или спиртом, или же аэрозоль нейтрального моющего средства.

  Затем вытрите сухой тканью.

⚠ **Никогда не мойте корпус двигателя проточной водой и никогда не погружайте его в воду.**

- **Чтобы очистить крышку соковыжималки, бачок, сито, контейнер для жома, сепараторное кольцо* и пестик**: сполосните их под краном и вымойте в тёплой воде с моющим средством для посуды; затем снова сполосните и высушите.

* Нестандартное оборудование на всех моделях.

www.foodservice.com.ua

Чтобы снять эти детали, выведите из зацепления рукоятку замка и снимайте их в следующем порядке: пестик, крышка соковыжималки, сито, сепараторное кольцо* (отделитель жома) и бачок (рис. 8). Собирать нужно в обратном порядке, обращая особое внимание на то, чтобы носик, направляющий струю сока, установить в соответствующую посадочную выемку в корпусе двигателя, **правильно установить сепараторное кольцо* (внутренним бортиком вверх)** (рис. 8), установить сито в бачке, удостоверившись, что сцепной диск сита правильно расположен на приводном диске и установить крышку соковыжималки на бачке.

* Нестандартное оборудование на всех моделях.

- Съемные детали соковыжималки, за исключением контейнера жома, можно мыть в посудомоечной машине. Контейнер для жома нельзя погружать в горячую воду. Горячая вода может деформировать его и сделать непригодным к использованию.

- Чтобы иметь более высокий выход сока, нужно следить постоянно за тем, чтобы сито было тщательно очищенным; для чистки следует использовать прилагаемую щётку из нейлона. Подставьте сито под проточную воду и при помощи этой щетки промойте внутреннюю часть сита (см. рис. 7). Проверьте, посмотрев через сито на свет, чтобы не было забитых отверстий. Если есть засоренные отверстия, чтобы освободить их от засорений, погрузите сито в раствор горячей воды с 12%-ым соком лимона или уксусом. Или же вымойте сито в посудомоечной машине.

- Обращайтесь с ситом осторожно, так как даже малейшее повреждение может привести к нежелательной вибрации соковыжималки во время работы.

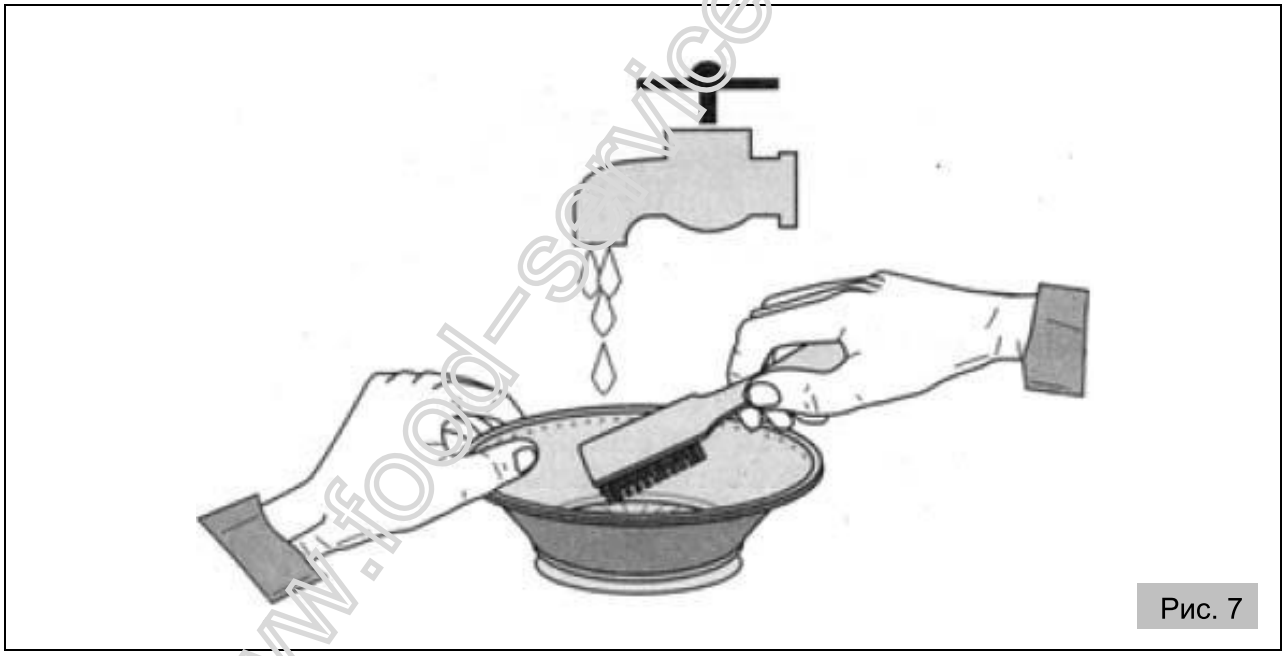

Рис. 7

Поскольку некоторые продукты (такие как, очищенные от кожуры плоды цитрусовых культур, сельдерей и помидоры) могут легко засорить или закупорить отверстия, в этом случае, необходимо будет чистить сито чаще.

⚠ **НА СИТЕ ИМЕЮТСЯ МАЛЕНЬКИЕ ОСТРЫЕ ЗУБЬЯ. НЕ КАСАЙТЕСЬ ЗУБЬЕВ, КОГДА ОБРАЩАЕТЕСЬ С СИТОМ.**

⚠ **Не используйте для чистки сита абразивные материалы или абразивные ткани.**

⚠ **Не допускайте, чтобы остатки продуктов засыхали и затвердевали на поверхностях контейнера для жома, сита, крышки соковыжималки или пестика.**

⚠ **Никогда не используйте для чистки соковыжималки отбеливающие или моющие средства на основе хлора.**

www.food-service.com.ua

Для периодической капитальной чистки можно разобрать сито на детали, отвинтив гайку под ситом (рис. 9).

Чтобы разобрать сито на детали, крепко удерживая его одной рукой, отвинтите гайку торцевым ключом на 13 (рис. 9). Вытолкните винт из сита.

Вымойте все детали в тёплой воде с моющим средством для посуды, удаляя возможные остатки прилагаемой щёткой.

Собирать нужно в обратном порядке (рис. 9), обращая особое внимание на то, чтобы дно сита было установлено наружным бортиком вниз. **Чтобы снова собрать детали сита**, ввинтите винт в гайку торцевым ключом на 13. Убедитесь, что детали плотно прижаты друг к другу.

www.food-service.com.ua

ИНФОРМАЦИЯ ОТНОСИТЕЛЬНО ФРУКТОВЫХ И ОВОЩНЫХ СОКОВ

Свежеприготовленные соки рекомендуется потреблять сразу же после их приготовления, чтобы не терять содержащиеся в них витамины.

ПОКУПКА И ХРАНЕНИЕ ФРУКТОВ И ОВОЩЕЙ

- Всегда, прежде чем готовить сок, продукты нужно мыть.
- Всегда нужно использовать свежие продукты.
- Чтобы экономить деньги и получать высококачественные соки, всегда используйте фрукты и овощи текущего сезона.
- Всегда держите продукты готовыми к приготовлению сока, вымыв их перед тем, как поместить в холодильник.
- Большинство фруктов и овощей с плотной мякотью может храниться при комнатной температуре. Более нежные продукты, такие как помидоры, ягоды, салаты, сельдерей, огурцы и ароматические травы должны храниться в холодильнике вплоть до использования.
- Не используйте перезрелые фрукты, так как они очень быстро засоряют сито.

ПОДГОТОВКА ФРУКТОВ И ОВОЩЕЙ

- Перед приготовлением сока из фруктов или овощей с жёсткой или несъедобной кожурой, таких как, например, дыня, ананас, манго, киви, и т.д., их нужно очистить от кожуры.
- Перед приготовлением сока нужно очищать от кожуры все цитрусовые.
- Перед приготовлением сока из фруктов с косточками или твёрдыми семечками, таких как, например, персики, абрикосы, сливы и т.д., нужно удалить из них косточки.
- Чтобы предотвратить потемнение яблочного сока, в него может быть добавлено небольшое количество лимонного сока.

Совет: соковыжималка также даёт высокий выход сока из апельсинов. Всегда помните, что нужно снимать кожуру с апельсинов и всех цитрусовых, прежде чем закладывать их в соковыжималку (перед приготовлением сока рекомендуется поместить апельсины в холодильник).

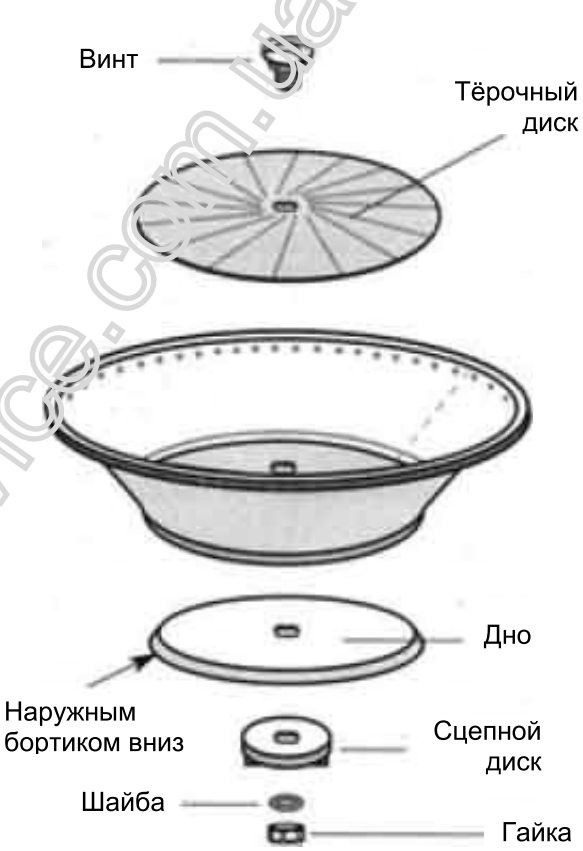

www.food-service.com.ua

ПРАКТИЧЕСКИЕ СОВЕТЫ

Когда сок готовится из продуктов различного вида, имеющих разную плотность, лучше начинать с более мягких продуктов, а затем переходить к более твёрдым.

Когда сок готовится из ароматических трав или салатов, чтобы получить лучший результат, нужно сжать листы, придав им компактную форму, или смешать их с другими компонентами, имеющими более плотную мякоть.

нежные фрукты и овощи, такие как помидоры, ягоды, салаты, сельдерей, огурцы и ароматические травы (зелень)

ПРИМЕЧАНИЕ! Ароматические травы и салаты дают низкий выход сока. Выход зависит от характеристик продуктов и от самого способа получения сока. Поэтому рекомендуется всегда делать сок из трав и салатов, перемешав их с фруктами или овощами, имеющими плотную мякоть.

Различные виды фруктов и овощей дают различный выход сока. Выход сока отличается даже между фруктами и овощами такого самого вида, например, два яблока одного и того же сорта и одинакового веса могут дать различное количество сока. Учитывая тот факт, что рецепты соков – это не точная наука, закладка точного количества компонентов для каждого рецепта сока не гарантирует точного соотношения компонентов в готовом соке (смеси соков).

ПРИМЕЧАНИЕ! Чтобы получать максимальный выход сока, пестик всегда нужно толкать медленно.

ПОИСК И УСТРАНЕНИЕ НЕИСПРАВНОСТЕЙ

(См. таблицу на следующей странице)

В случае любой неисправности, дефекта на аппарате или, если Вы подозреваете какую-нибудь поломку вследствие его падения, немедленно выньте штепсельную вилку аппарата из розетки.

Если не удаётся устранить поломку, следуя указаниям в таблице ниже, обратитесь в Уполномоченный Центр Обслуживания.

Ремонтировать аппарат должны только компетентные специалисты.

Мы не несём никакой ответственности за повреждения, причинённые ремонтом, выполненным неправильно и/или не уполномоченным персоналом. В таких случаях действие гарантии прекращается.

www.food-service.com.ua

Проблема	Решение
Аппарат не включается.	- Убедитесь, что загрузочный лоток пуст. - Убедитесь, что штепсельная вилка подключена. - Убедитесь, что предохранительный выключатель розетки включен. - Убедитесь, что рукоятка замка находится в правильном зацеплении на крышке соковыжималки. - Удостоверяются, что пусковая кнопка на аппарате включена (ON – ВКЛ.). - Если проблема возникает сразу после продолжительной интенсивной эксплуатации или переполнения аппарата, возможно, срабатывает тепловая защита двигателя. Подождите, по меньшей мере, 20 минут и попробуйте снова включить. Время ожидания можно сократить, поместив аппарат в прохладное место.
Аппарат сильно вибрирует.	Причиной вибрации может быть: - Неправильное положение сита. Проверьте его центровку. - Повреждение сита. Проверьте сито и, если необходимо, заместите его. - Накопление жома на сите. Проверьте и, если необходимо, удалите жом. - Заполнен контейнер для жома.
Сок не вытекает из носика.	- Засорение сита. Проверьте и очистите сито. - Отверстие носика закупорено. Проверьте и очистите бачок и носик. - Используемые фрукты имеют слишком мясистую мякоть или перезрелые. Проверьте и очистите бачок и сито.
Чрезмерное накопление жома в сите.	- Попробуйте чередовать переработку фруктов, то с нежной, то с плотной мякотью.
Жом кажется чрезмерно влажным, а выход сока низкий.	- Попробуйте заталкивать фрукты или овощи медленнее и с меньшим усилием. - Следите постоянно за тем, чтобы сито было тщательно очищено прилагаемой щёткой из нейлона. Подставьте сито под проточную воду и при помощи этой щетки промойте внутреннюю часть сита (см. рис. 7). Проверьте, посмотрев через сито на свет, чтобы не было забитых отверстий. Если есть засоренные отверстия, чтобы освободить их от засорений, погрузите сито в раствор горячей воды с 12%-ым соком лимона или уксусом. Или же вымойте сито в посудомоечной машине. - Фрукты перезрелые.

www.food-service.com.ua

УТИЛИЗАЦИЯ

Правильное избавление от этого изделия (отходы электрического и электронного оборудования)
(Применяется в странах Европейского союза и других странах, использующих систему раздельного сбора отходов)

Это изделие было изготовлено из высококачественных материалов и деталей, которые могут быть повторно использованы и переработаны. Поэтому, когда закончится его срок службы, не выбрасывайте изделие с обычными домашними отходами, а отнесите его в приёмный пункт утилизации электрических и электронных приборов. Это обозначено специальным символом сбоку изделия и в инструкции по эксплуатации. Пожалуйста, позвоните в офис местного органа власти, чтобы получить информацию о ближайшем пункте сбора таких отходов.

УСЛОВИЯ ГАРАНТИИ

Это изделие было изготовлено по стандартам высокого качества.
Это изделие имеет гарантию против дефектов материалов и изготовления сроком на два года от даты покупки, если оно используется согласно предписаниям данной инструкции по эксплуатации и обслуживанию.
Пожалуйста, сохраните квитанцию в качестве подтверждения покупки.

Во время гарантийного периода это изделие может быть, по усмотрению изготовителя, или отремонтировано или заменено, без дополнительной оплаты.

Если во время гарантийного периода изделию требуется техобслуживание или ремонт, свяжитесь со своим розничным продавцом для того, чтобы получить инструкции по пересылке. Изделие должно пересылаться в своей оригинальной упаковке или в другой подходящей упаковке.

Гарантия не применяется в случаях небрежного обращения, использования изделия не по назначению, неумеренной эксплуатации или несанкционированных ремонтов. Также, данная гарантия не распространяется на детали изделия, подверженные естественному износу, такие как, например, сито, тёрочный диск и т.д. Гарантия также не распространяется на повреждения, вызванные инородными предметами, веществами или несчастным случаем.

Гарантия ограничивается стоимостью ремонта или замены изделия или его дефектных частей, или же суммой, эквивалентной цене, оплаченной при покупке изделия. Никакие другие требования возмещения ущерба не принимаются.

Данная гарантия дополняет Ваши, установленные законом права, и не наносит им ущерба.

Изготовитель не несёт ответственности, и гарантия теряет силу, если не будут соблюдаться данная инструкция и требования технических стандартов и/или стандартов безопасности страны, этот аппарат должен будет использоваться.

В любом случае данная инструкция не может предусмотреть все возможные ситуации, поэтому пользователю рекомендуется относиться ответственно к эксплуатации аппарата.

ИЗГОТОВИТЕЛЬ ОСТАВЛЯЕТ ЗА СОБОЙ ПРАВО ВНОСИТЬ ЛЮБЫЕ ИЗМЕНЕНИЯ В АППАРАТ БЕЗ УВЕДОМЛЕНИЯ ПОЛЬЗОВАТЕЛЯ

www.fod-service.com.ua